АДСОРБЦИОННЫЕ ОСУШИТЕЛИ

модель HDT 3

EURO MAY 04
1/230-240/50

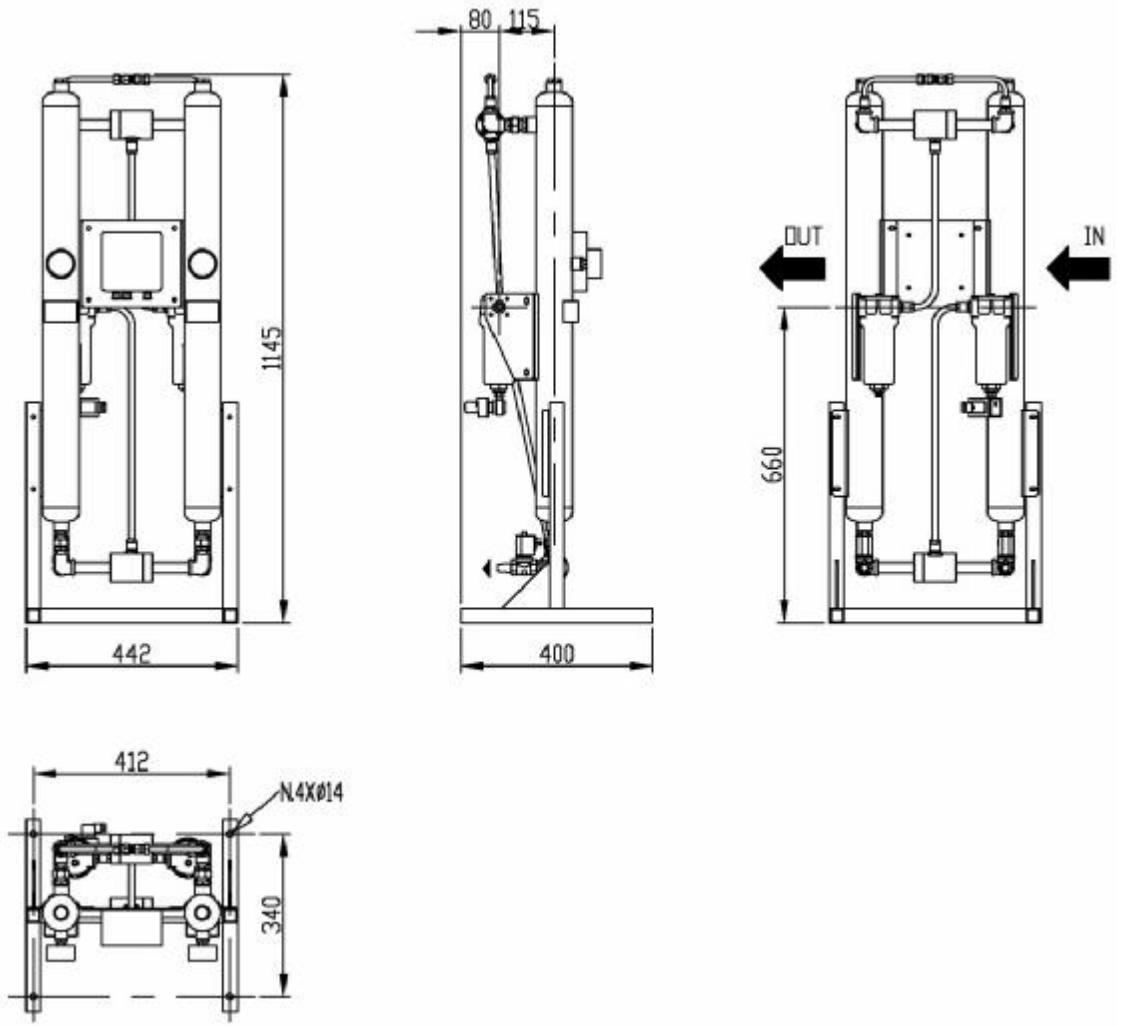

Производительность [1]	320 Nл/мин – 19,2 Nм³/час – 11 Scfm
Точка росы (DewPoint) под давлением [2]	-20 °C, -40 °C, -70 °C
Номинальная температура окружающей среды	1 ÷ 50 °C
Номинальная температура входящего воздуха	35 °C
Максимальная температура входящего воздуха	50 °C
Номинальное давление на входе	7 barg
Максимальное давление на входе [3]	10,3 barg
Присоединение	G 3/8” BSP-F
Материал адсорбента - количество	Молекулярное сито – 5,0 кг
Стандартное электро питание	1/230-240В/50-60Гц
Потребляемая электрическая мощность	50 Вт
Вес	55 кг

[1] При номинальных условиях сж. воздуха на входе: давление 7 barg и температура +35°C.
[2] Указывается при заказе.
[3] По запросу исполнение до 16 barg.

Поправочный коэффициент при рабочем давлении:													
Давление на входе barg	4.0	5.0	6.0	7.0	8.0	9.0	10.0	11.0	12.0	13.0	14.0	15.0	16.0
Коэффициент	0.62	0.77	0.90	1.00	1.09	1.17	1.24	1.31	1.37	1.42	1.47	1.52	1.56

Поравочный коэффициент при температуре воздуха на входе:						
Температура воздуха °C	< 25	30	35	40	45	50
Коэффициент	1.12	1.06	1.00	0.93	0.86	0.78

АДСОРБЦИОННЫЕ ОСУШИТЕЛИ

модель HDT 5

EURO MAY 04
1/230-240/50

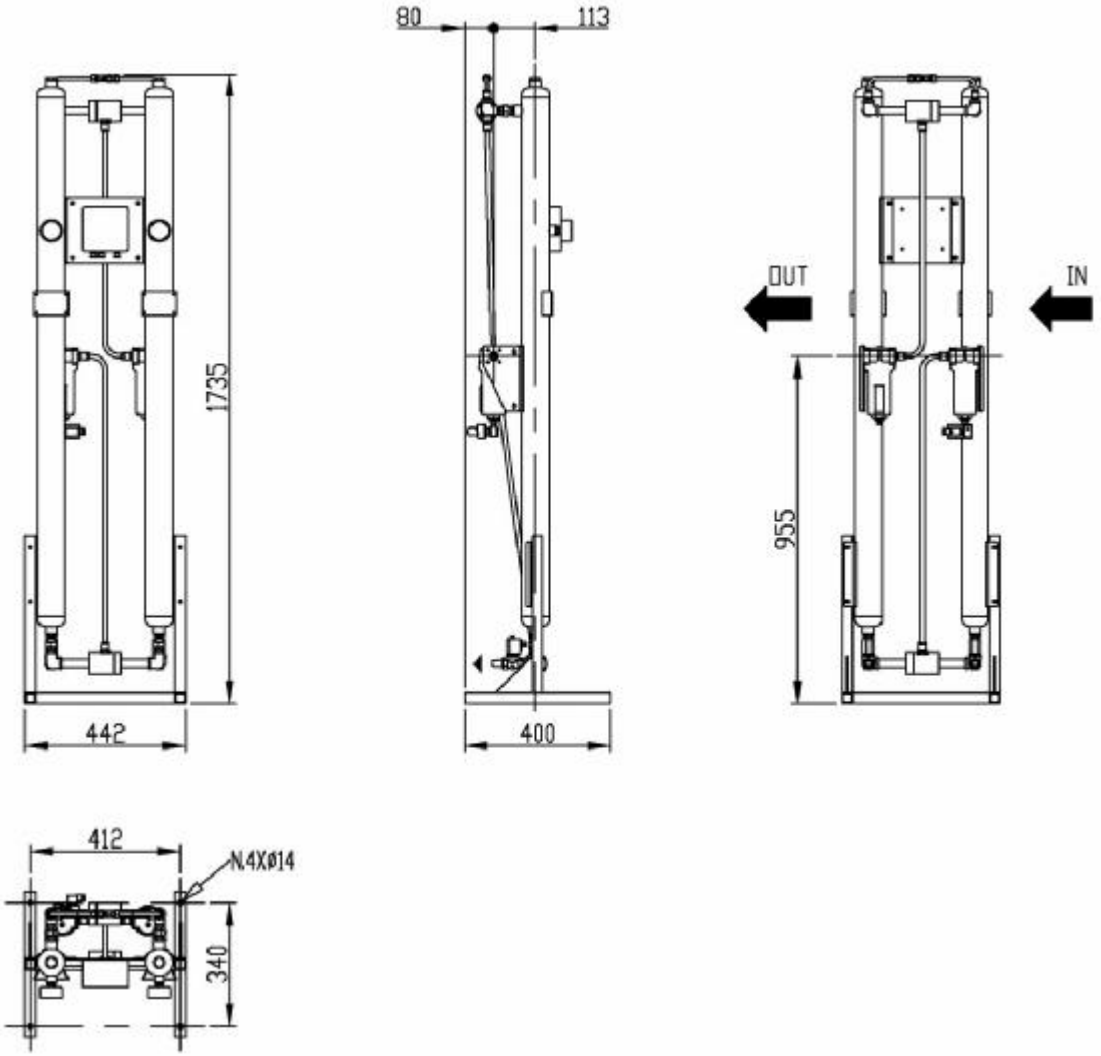

Производительность [1]	530 Nл/мин – 31,8 Nм³/час – 19 Scfm
Точка росы (DewPoint) под давлением [2]	-20 °C, -40 °C, -70 °C
Номинальная температура окружающей среды	1 ÷ 50 °C
Номинальная температура входящего воздуха	35 °C
Максимальная температура входящего воздуха	50 °C
Номинальное давление на входе	7 barg
Максимальное давление на входе [3]	10,3 barg
Присоединение	G 3/8” BSP-F
Материал адсорбента - количество	Молекулярное сито – 8,5 кг
Стандартное электро питание	1/230-240В/50-60Гц
Потребляемая электрическая мощность	50 Вт
Вес	65 кг

[1] При номинальных условиях сж. воздуха на входе: давление 7 barg и температура +35°C.
[2] Указывается при заказе.
[3] По запросу исполнение до 16 barg.

Поправочный коэффициент при рабочем давлении:													
Давление на входе barg	4.0	5.0	6.0	7.0	8.0	9.0	10.0	11.0	12.0	13.0	14.0	15.0	16.0
Коэффициент	0.62	0.77	0.90	1.00	1.09	1.17	1.24	1.31	1.37	1.42	1.47	1.52	1.56

Поравочный коэффициент при температуре воздуха на входе:						
Температура воздуха °C	< 25	30	35	40	45	50
Коэффициент	1.12	1.06	1.00	0.93	0.86	0.78

АДСОРБЦИОННЫЕ ОСУШИТЕЛИ

модель HDT 8

EURO MAY 04
1/230-240/50

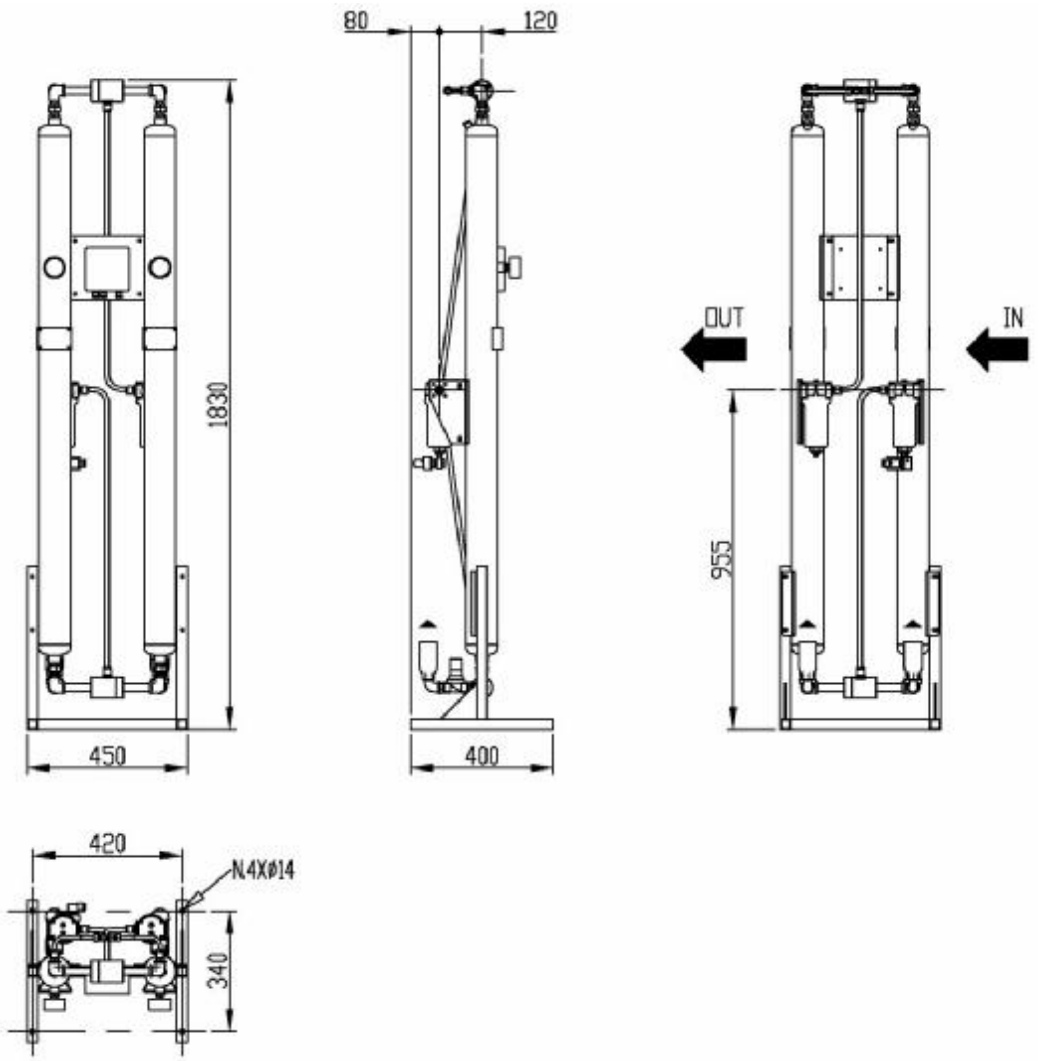

Производительность [1]	760 Nл/мин – 45,6 Nм³/час – 27 Scfm
Точка росы (DewPoint) под давлением [2]	-20 °C, -40 °C, -70 °C
Номинальная температура окружающей среды	1 ÷ 50 °C
Номинальная температура входящего воздуха	35 °C
Максимальная температура входящего воздуха	50 °C
Номинальное давление на входе	7 barg
Максимальное давление на входе [3]	10,3 barg
Присоединение	G 3/8” BSP-F
Материал адсорбента - количество	Молекулярное сито – 12,0 кг
Стандартное электро питание	1/230-240В/50-60Гц
Потребляемая электрическая мощность	50 Вт
Вес	71 кг

[1] При номинальных условиях сж. воздуха на входе: давление 7 barg и температура +35°C.
[2] Указывается при заказе.
[3] По запросу исполнение до 16 barg.

Поправочный коэффициент при рабочем давлении:													
Давление на входе barg	4.0	5.0	6.0	7.0	8.0	9.0	10.0	11.0	12.0	13.0	14.0	15.0	16.0
Коэффициент	0.62	0.77	0.90	1.00	1.09	1.17	1.24	1.31	1.37	1.42	1.47	1.52	1.56

Поравочный коэффициент при температуре воздуха на входе:						
Температура воздуха °C	< 25	30	35	40	45	50
Коэффициент	1.12	1.06	1.00	0.93	0.86	0.78

АДСОРБЦИОННЫЕ ОСУШИТЕЛИ

EURO MAY 04
1/230-240/50

модель HDT 12

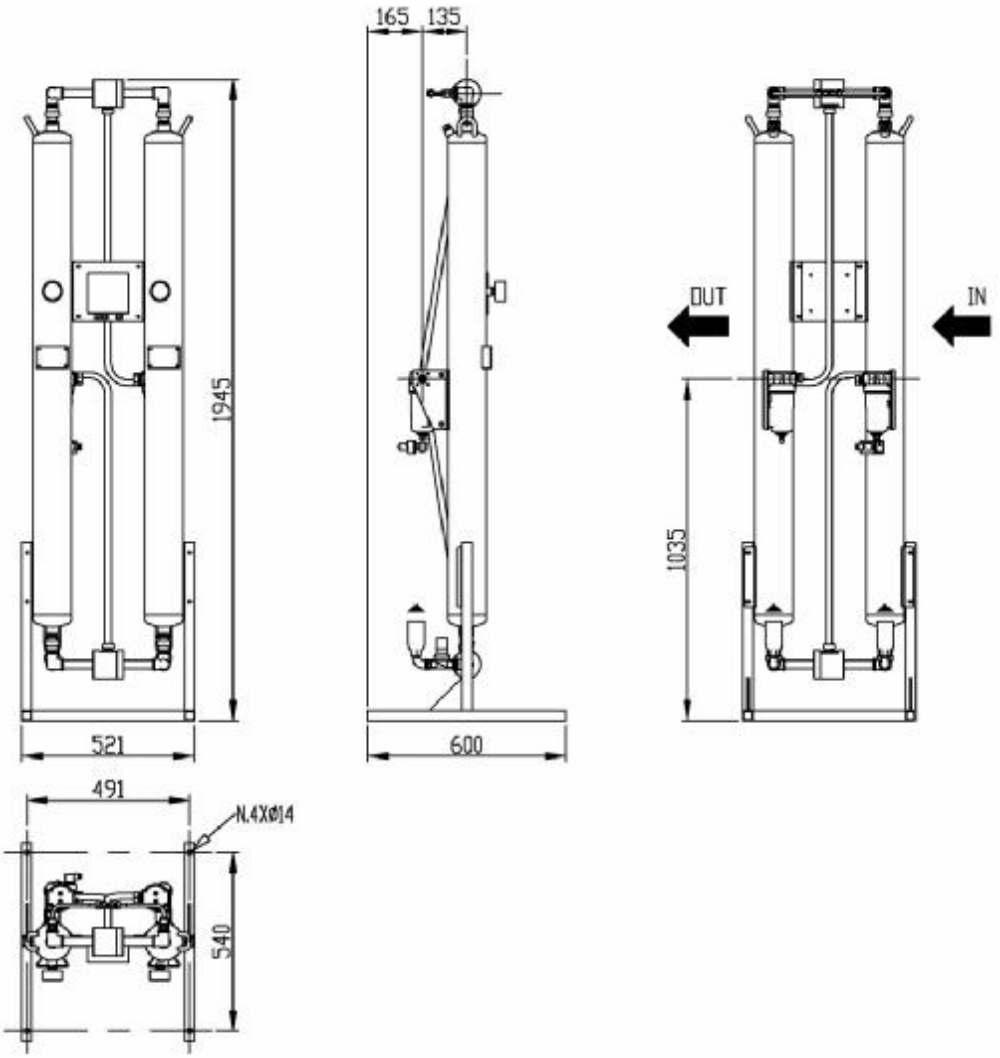

Производительность [1]	1.200 Nл/мин – 72 Nм³/час – 42 Scfm
Точка росы (DewPoint) под давлением [2]	-20 °C, -40 °C, -70 °C
Номинальная температура окружающей среды	1 ÷ 50 °C
Номинальная температура входящего воздуха	35 °C
Максимальная температура входящего воздуха	50 °C
Номинальное давление на входе	7 barg
Максимальное давление на входе [3]	10,3 barg
Присоединение	G 1/2” BSP-F
Материал адсорбента - количество	Молекулярное сито – 20,0 кг
Стандартное электро питание	1/230-240В/50-60Гц
Потребляемая электрическая мощность	50 Вт
Вес	87 кг

[1] При номинальных условиях сж. воздуха на входе: давление 7 barg и температура +35°C.
[2] Указывается при заказе.
[3] По запросу исполнение до 16 barg.

Поправочный коэффициент при рабочем давлении:													
Давление на входе barg	4.0	5.0	6.0	7.0	8.0	9.0	10.0	11.0	12.0	13.0	14.0	15.0	16.0
Коэффициент	0.62	0.77	0.90	1.00	1.09	1.17	1.24	1.31	1.37	1.42	1.47	1.52	1.56

Поравочный коэффициент при температуре воздуха на входе:						
Температура воздуха °C	< 25	30	35	40	45	50
Коэффициент	1.12	1.06	1.00	0.93	0.86	0.78

АДСОРБЦИОННЫЕ ОСУШИТЕЛИ

модель HDT 18

EURO MAY 04
1/230-240/50

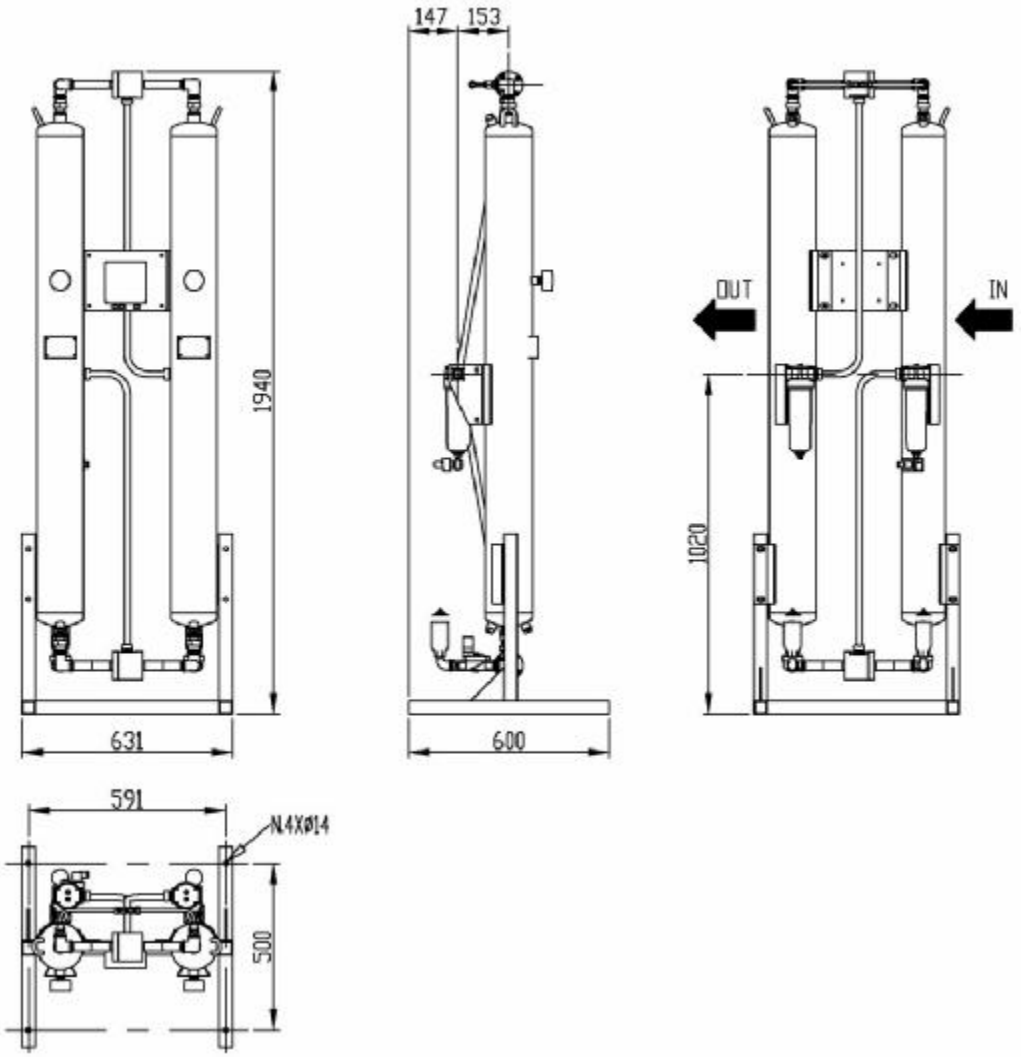

Производительность [1]	1.850 Nл/мин – 111 Nм³/час – 65 Scfm
Точка росы (DewPoint) под давлением [2]	-20 °C, -40 °C, -70 °C
Номинальная температура окружающей среды	1 ÷ 50 °C
Номинальная температура входящего воздуха	35 °C
Максимальная температура входящего воздуха	50 °C
Номинальное давление на входе	7 barg
Максимальное давление на входе [3]	10,3 barg
Присоединение	G 3/4” BSP-F
Материал адсорбента - количество	Молекулярное сито – 27,0 кг
Стандартное электро питание	1/230-240В/50-60Гц
Потребляемая электрическая мощность	50 Вт
Вес	111 кг

[1] При номинальных условиях сж. воздуха на входе: давление 7 barg и температура +35°C.
[2] Указывается при заказе.
[3] По запросу исполнение до 16 barg.

Поправочный коэффициент при рабочем давлении:													
Давление на входе barg	4.0	5.0	6.0	7.0	8.0	9.0	10.0	11.0	12.0	13.0	14.0	15.0	16.0
Коэффициент	0.62	0.77	0.90	1.00	1.09	1.17	1.24	1.31	1.37	1.42	1.47	1.52	1.56

Поравочный коэффициент при температуре воздуха на входе:						
Температура воздуха °C	< 25	30	35	40	45	50
Коэффициент	1.12	1.06	1.00	0.93	0.86	0.78

АДСОРБЦИОННЫЕ ОСУШИТЕЛИ

EURO MAY 04
1/230-240/50

модель HDT 25

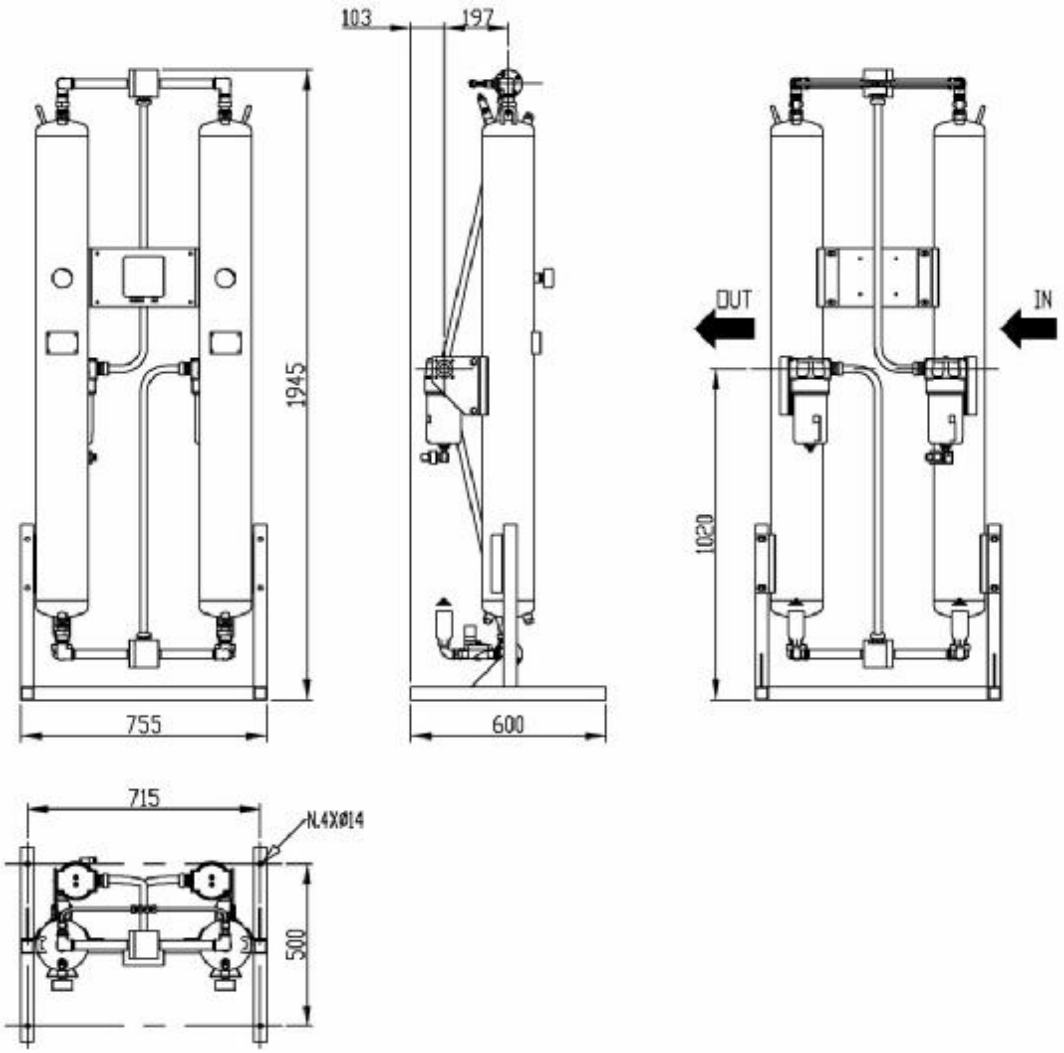

Производительность [1]	2.500 Nл/мин – 150 Nм³/час – 88 Scfm
Точка росы (DewPoint) под давлением [2]	-20 °C, -40 °C, -70 °C
Номинальная температура окружающей среды	1 ÷ 50 °C
Номинальная температура входящего воздуха	35 °C
Максимальная температура входящего воздуха	50 °C
Номинальное давление на входе	7 barg
Максимальное давление на входе [3]	10,3 barg
Присоединение	G 1” BSP-F
Материал адсорбента - количество	Молекулярное сито – 40,0 кг
Стандартное электро питание	1/230-240В/50-60Гц
Потребляемая электрическая мощность	50 Вт
Вес	128 кг

[1] При номинальных условиях сж. воздуха на входе: давление 7 barg и температура +35°C.
[2] Указывается при заказе.
[3] По запросу исполнение до 16 barg.

Поправочный коэффициент при рабочем давлении:													
Давление на входе barg	4.0	5.0	6.0	7.0	8.0	9.0	10.0	11.0	12.0	13.0	14.0	15.0	16.0
Коэффициент	0.62	0.77	0.90	1.00	1.09	1.17	1.24	1.31	1.37	1.42	1.47	1.52	1.56

Поравочный коэффициент при температуре воздуха на входе:						
Температура воздуха °C	< 25	30	35	40	45	50
Коэффициент	1.12	1.06	1.00	0.93	0.86	0.78

АДСОРБЦИОННЫЕ ОСУШИТЕЛИ

модель HDT 30

EURO MAY 04
1/230-240/50

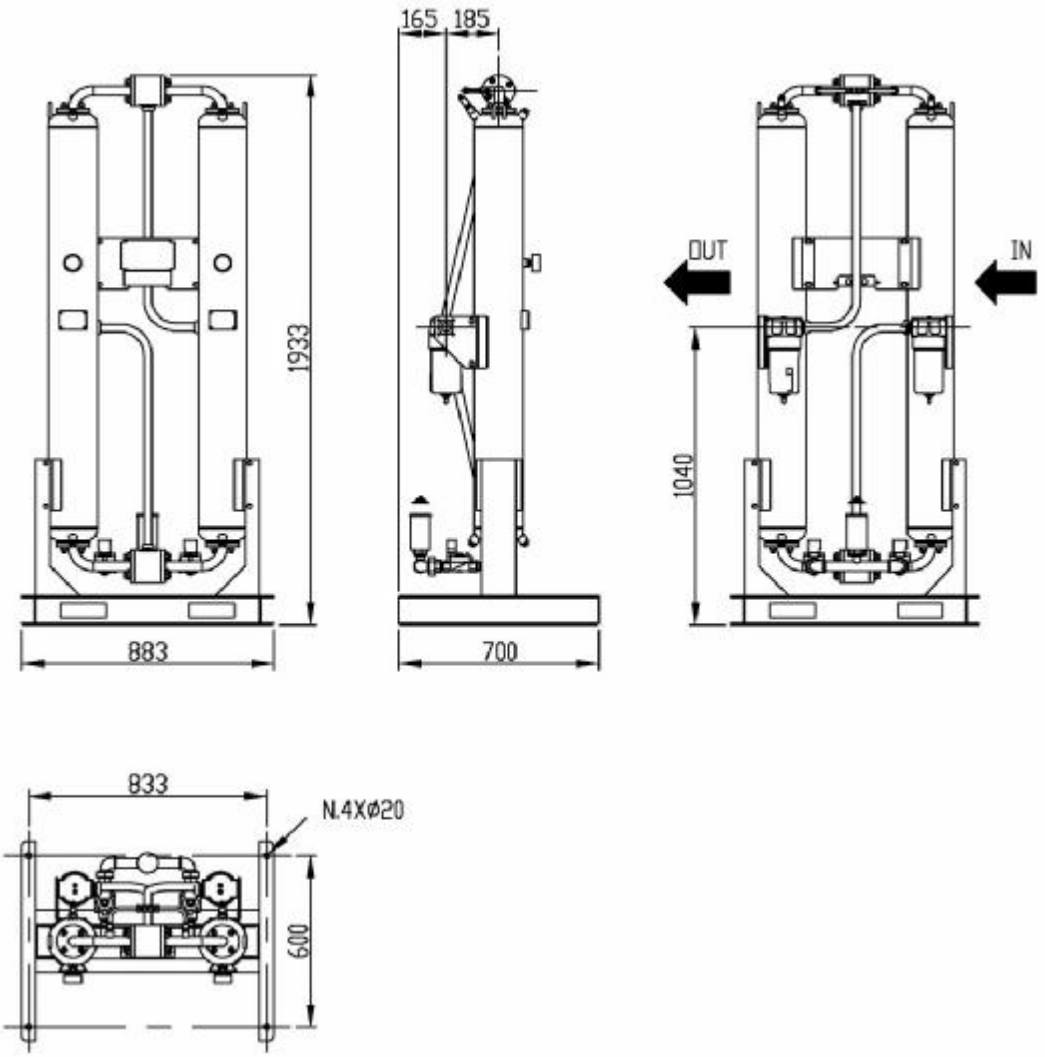

Производительность [1]	3.000 Nл/мин – 180 Nм³/час – 106 Scfm
Точка росы (DewPoint) под давлением [2]	-20 °C, -40 °C, -70 °C
Номинальная температура окружающей среды	1 ÷ 50 °C
Номинальная температура входящего воздуха	35 °C
Максимальная температура входящего воздуха	50 °C
Номинальное давление на входе	7 barg
Максимальное давление на входе [3]	10,3 barg
Присоединение	G 1” BSP-F
Материал адсорбента - количество	Молекулярное сито – 45,0 кг
Стандартное электро питание	1/230-240В/50-60Гц
Потребляемая электрическая мощность	50 Вт
Вес	161 кг

[1] При номинальных условиях сж. воздуха на входе: давление 7 barg и температура +35°C.
[2] Указывается при заказе.
[3] По запросу исполнение до 16 barg.

Поправочный коэффициент при рабочем давлении:													
Давление на входе barg	4.0	5.0	6.0	7.0	8.0	9.0	10.0	11.0	12.0	13.0	14.0	15.0	16.0
Коэффициент	0.62	0.77	0.90	1.00	1.09	1.17	1.24	1.31	1.37	1.42	1.47	1.52	1.56

Поравочный коэффициент при температуре воздуха на входе:						
Температура воздуха °C	< 25	30	35	40	45	50
Коэффициент	1.12	1.06	1.00	0.93	0.86	0.78

АДСОРБЦИОННЫЕ ОСУШИТЕЛИ

EURO MAY 04
1/230-240/50

модель HDT 40

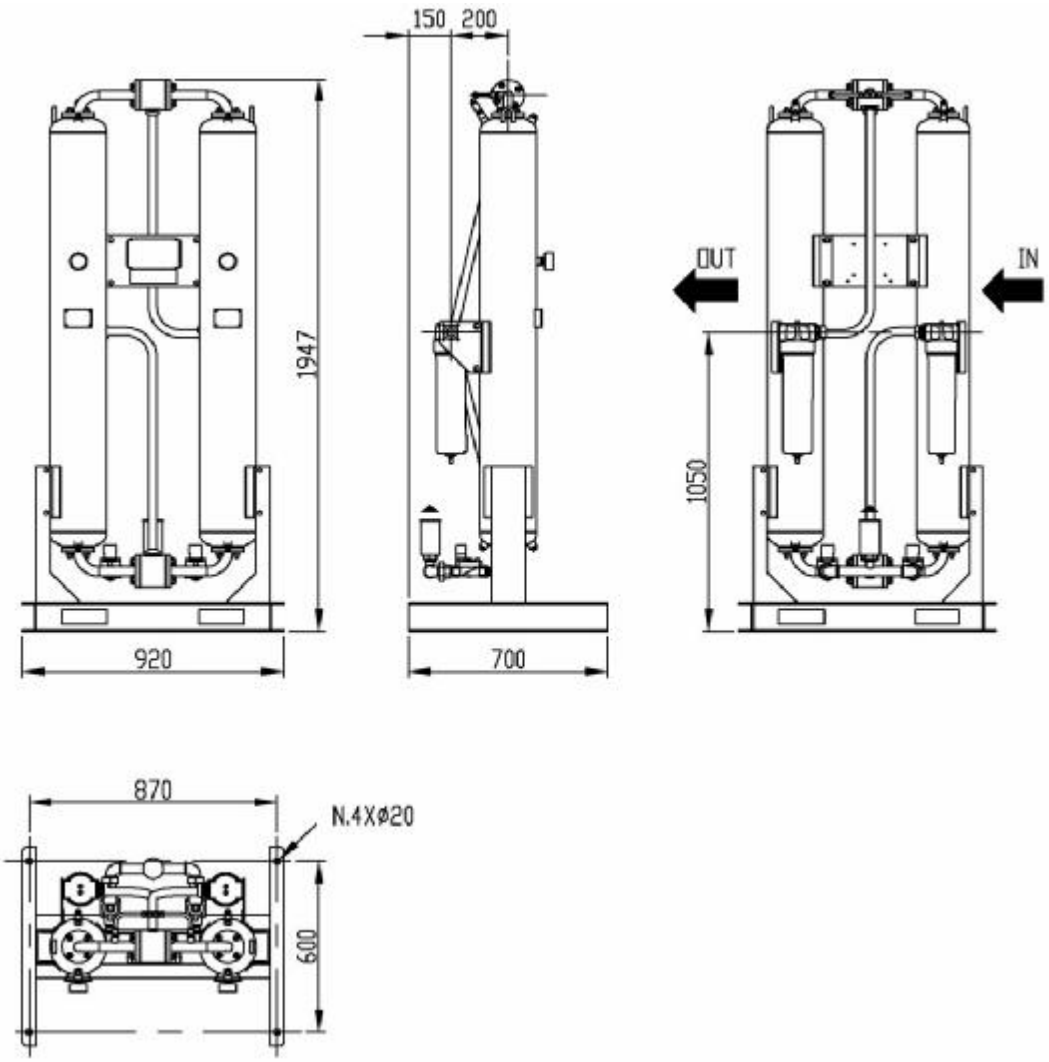

Производительность [1]	3.900 Nл/мин – 234 Nм³/час – 138 Scfm
Точка росы (DewPoint) под давлением [2]	-20 °C, -40 °C, -70 °C
Номинальная температура окружающей среды	1 ÷ 50 °C
Номинальная температура входящего воздуха	35 °C
Максимальная температура входящего воздуха	50 °C
Номинальное давление на входе	7 barg
Максимальное давление на входе [3]	10,3 barg
Присоединение	G 1.1/2” BSP-F
Материал адсорбента - количество	Молекулярное сито – 63,0 кг
Стандартное электро питание	1/230-240В/50-60Гц
Потребляемая электрическая мощность	50 Вт
Вес	186 кг

[1] При номинальных условиях сж. воздуха на входе: давление 7 barg и температура +35°C.
[2] Указывается при заказе.
[3] По запросу исполнение до 16 barg.

Поправочный коэффициент при рабочем давлении:													
Давление на входе barg	4.0	5.0	6.0	7.0	8.0	9.0	10.0	11.0	12.0	13.0	14.0	15.0	16.0
Коэффициент	0.62	0.77	0.90	1.00	1.09	1.17	1.24	1.31	1.37	1.42	1.47	1.52	1.56

Поравочный коэффициент при температуре воздуха на входе:						
Температура воздуха °C	< 25	30	35	40	45	50
Коэффициент	1.12	1.06	1.00	0.93	0.86	0.78

АДСОРБЦИОННЫЕ ОСУШИТЕЛИ

EURO MAY 04
1/230-240/50

модель HDT 50

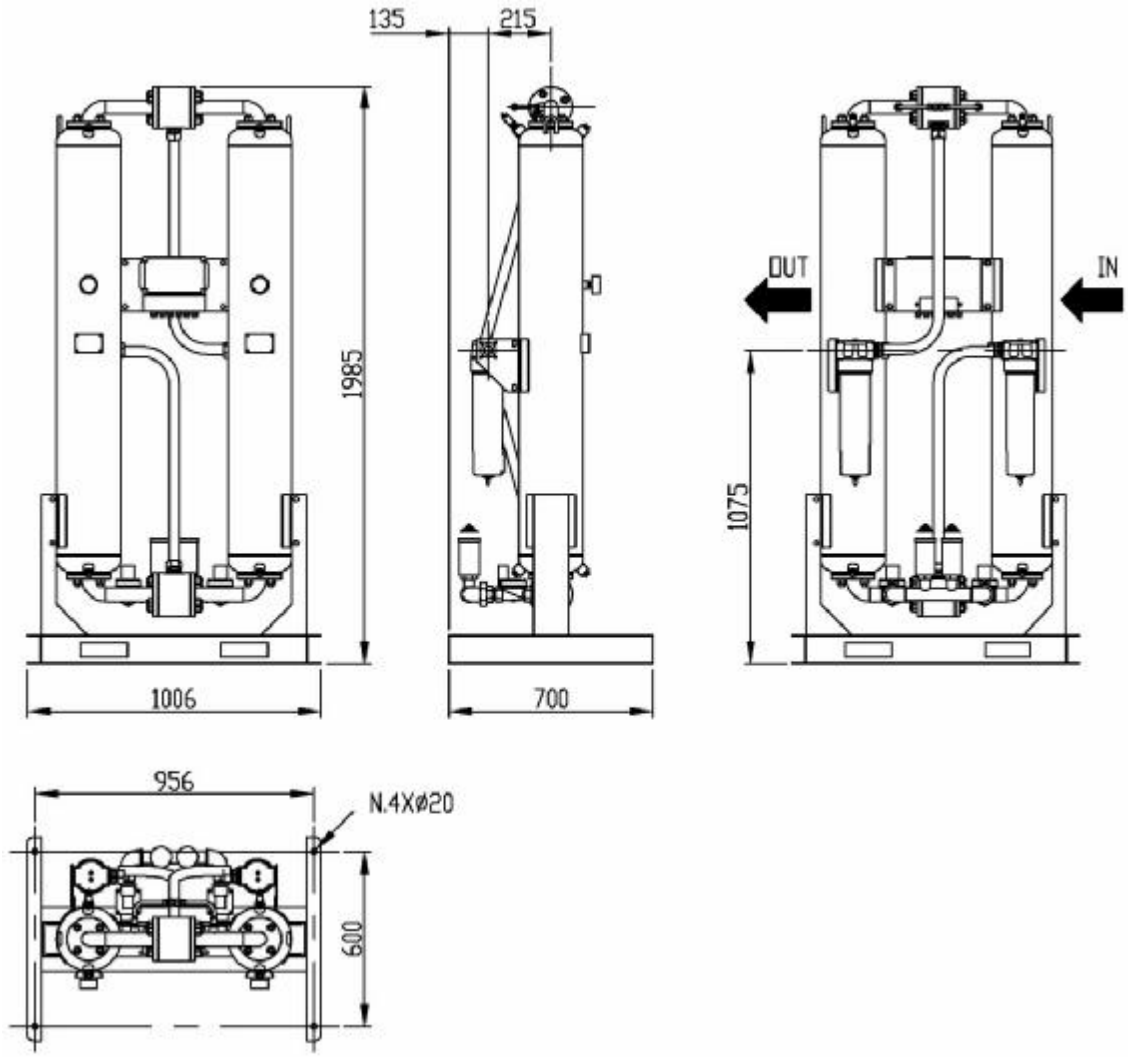

Производительность [1]	5.000 Nл/мин – 300 Nм³/час – 177 Scfm
Точка росы (DewPoint) под давлением [2]	-20 °C, -40 °C, -70 °C
Номинальная температура окружающей среды	1 ÷ 50 °C
Номинальная температура входящего воздуха	35 °C
Максимальная температура входящего воздуха	50 °C
Номинальное давление на входе	7 barg
Максимальное давление на входе [3]	10,3 barg
Присоединение	G 1.1/2” BSP-F
Материал адсорбента - количество	Молекулярное сито – 79,0 кг
Стандартное электро питание	1/230-240В/50-60Гц
Потребляемая электрическая мощность	50 Вт
Вес	232 кг

[1] При номинальных условиях сж. воздуха на входе: давление 7 barg и температура +35°C.
[2] Указывается при заказе.
[3] По запросу исполнение до 16 barg.

Поправочный коэффициент при рабочем давлении:													
Давление на входе barg	4.0	5.0	6.0	7.0	8.0	9.0	10.0	11.0	12.0	13.0	14.0	15.0	16.0
Коэффициент	0.62	0.77	0.90	1.00	1.09	1.17	1.24	1.31	1.37	1.42	1.47	1.52	1.56

Поравочный коэффициент при температуре воздуха на входе:						
Температура воздуха °C	< 25	30	35	40	45	50
Коэффициент	1.12	1.06	1.00	0.93	0.86	0.78